令和４年度　川崎地区高等学校剣道（第一）大会結果報告

１．大会名　　令和４年度　川崎地区高等学校剣道（第一）大会

２．日　時　　令和４年５月２２日（日）　９：００開会

３．場　所　　高津スポーツセンター

４．参加状況

参加校 １６校	麻生、麻生総合、生田、生田東、市立川崎、川崎工科、川崎総合科学、新城、菅、高津、橘、多摩、桐光学園、日本女子大付属、法政大学第二、向の岡工業（５０音順）
参加人数 １６６名	男子　１年…３２名　２年…５２名　３年…３８名　計…１２２名 女子　１年…１６名　２年…１７名　３年…１１名　計…４４名

５．大会結果（別紙参照）

川崎地区高等学校剣道（第一）大会
令和4年5月22日
高津スポーツセンター

AM　第Ⅰ部

2年女子個人の部

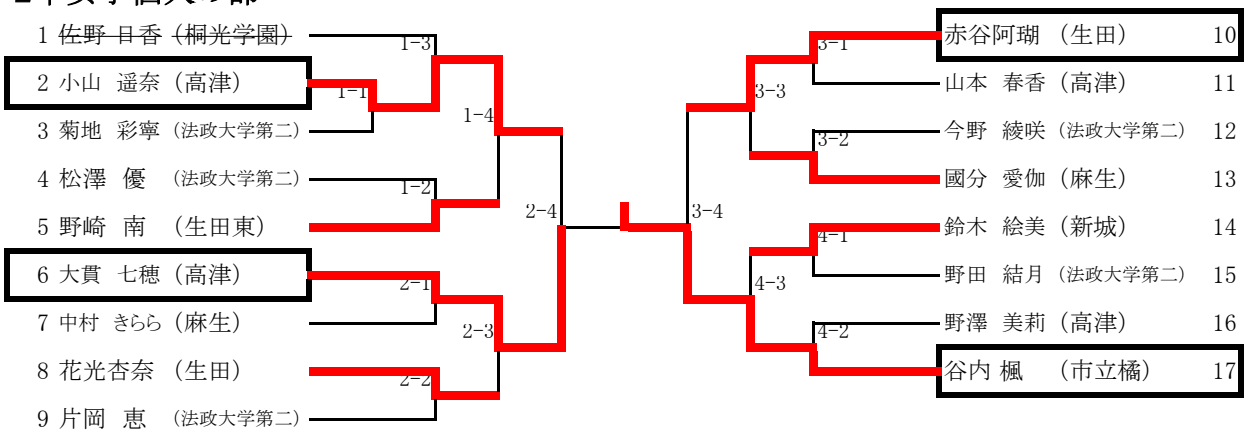

AM　第Ⅱ部

1年女子個人の部

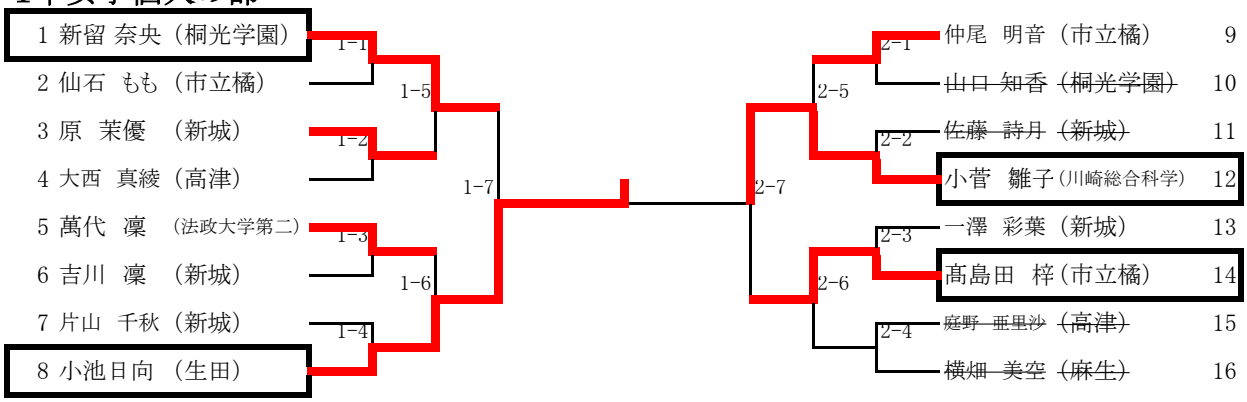

3年女子個人の部

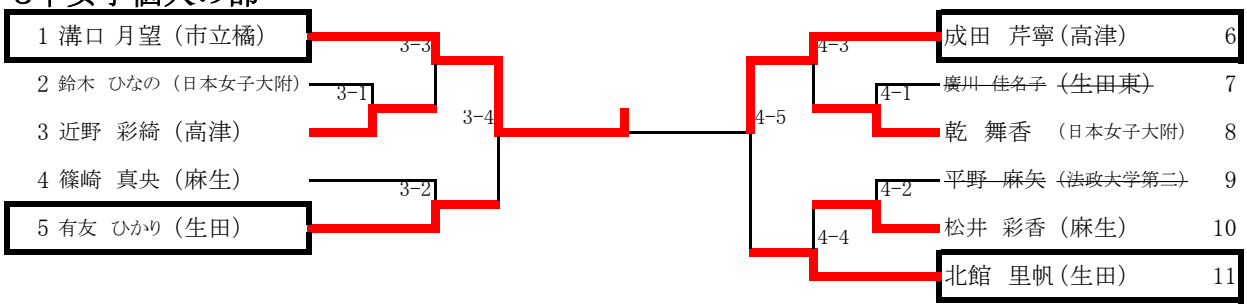

AM　第Ⅲ部

1～3年女子個人の部決勝

AM　第Ⅳ部

女子団体の部

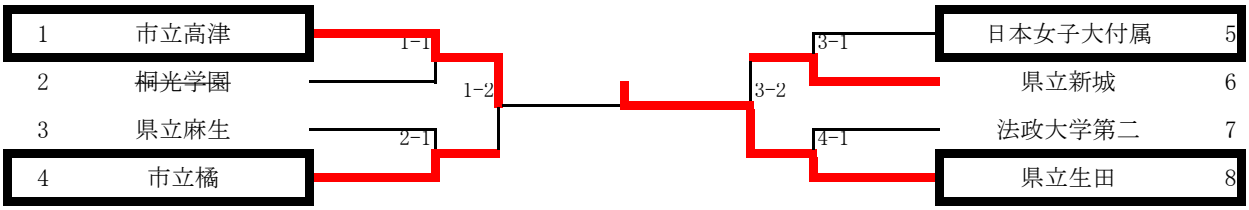

川崎地区高等学校剣道（第一）大会
令和4年5月22日
高津スポーツセンター

PM　第Ⅰ部

1年男子個人の部

1 熊坂 琉以（桐光学園）
2 宮田　凌　（川崎工科）
3 水上　晃太（麻生）
4 ~~黒瀬　義晴（新城）~~
5 井上 寛永（桐光学園）
6 望月　斗也（新城）
7 長坂　悠太郎（麻生）
8 世津　史晴（高津）
9 内田　惇太（麻生）
10 吉田　碧　（新城）
11 村野太一　（生田）
12 眞柄 啓汰（桐光学園）
13 八木 煌世（桐光学園）
14 豊饒　光希（麻生）
15 松井　俊介（生田東）
16 大音　尊久（向の岡工業）

1-1　1-2　1-3　1-4　1-5　1-6　1-7　1-8
1-9　1-10　1-11　1-12
1-13　1-14
1-15
2-15
2-13　2-14
2-9　2-10　2-11　2-12
2-1　2-2　2-3　2-4　2-5　2-6　2-7　2-8

17 米満　成範（法政大学第二）
18 財津　優承（麻生）
19 篠崎　悠真（生田東）
20 大内 凛　（桐光学園）
21 今井 月翔（桐光学園）
22 西園　陸恭（向の岡工業）
23 ~~清水　瑛太（高津）~~
24 鍛冶　響己（新城）
25 桐ケ谷　慶太（川崎工科）
26 大関　健人（麻生）
27 山本 凌大（桐光学園）
28 松本　和将（新城）
29 張江 琉来（桐光学園）
30 笠原　幸太郎（麻生）
31 秋葉　蓮　（生田）
32 田中 泰一（市立橘）

3年男子個人の部

1 竹内 真樹（桐光学園）
2 大竹　諒音（麻生）
3 林　嵩斗　（向の岡工業）
4 池上　友規（高津）
5 ~~森川　倫至（生田東）~~
6 後藤　貴裕（新城）
7 菊池　皐太（菅）
8 尼岡　克紀（法政大学第二）
9 ~~土方　一斗（桐光学園）~~
10 神田 壮太（桐光学園）
11 熊澤　瑛太（麻生）
12 陶山　健太郎（法政大学第二）
13 有馬　由人（麻生総合）
14 山室　和弥（市立川崎）
15 ~~髙橋　利緒（向の岡工業）~~
16 長谷川　士（川崎総合科学）
17 吉岡　凌佑（麻生）
18 吉村　宙斗（法政大学第二）
19 野治 昂希（桐光学園）

3-1　3-2　3-3　3-4　3-5　3-6　3-7　3-8　3-9　3-10　3-11
3-12　3-13　3-14　3-15
3-16　3-17
3-18
4-18
4-16　4-17
4-12　4-13　4-14　4-15
4-4　4-5　4-6　4-7　4-8　4-9　4-10　4-11
4-1　4-2　4-3

20 横井 魁秀（桐光学園）
21 鈴木　壯太朗（麻生）
22 ~~阿部　颯汰（生田東）~~
23 伊藤 功太（桐光学園）
24 飯塚　敦也（生田）
25 齊藤　陸　（麻生）
26 吉村　海斗（法政大学第二）
27 柳平　友郎（川崎総合科学）
28 ~~岩崎　誠志（向の岡工業）~~
29 吉崎 結人（桐光学園）
30 ~~佐藤　正騎（桐光学園）~~
31 大永 歩　（市立橘）
32 ~~舟元　清春（向の岡工業）~~
33 山田　治人（法政大学第二）
34 進藤　陽希（麻生）
35 沼能　春斗（向の岡工業）
36 江原　遼真（高津）
37 兒玉　伸一（麻生総合）
38 田口 慶高（桐光学園）

川崎地区高等学校剣道（第一）大会
令和4年5月22日
高津スポーツセンター

PM　第Ⅱ部

2年男子個人の部

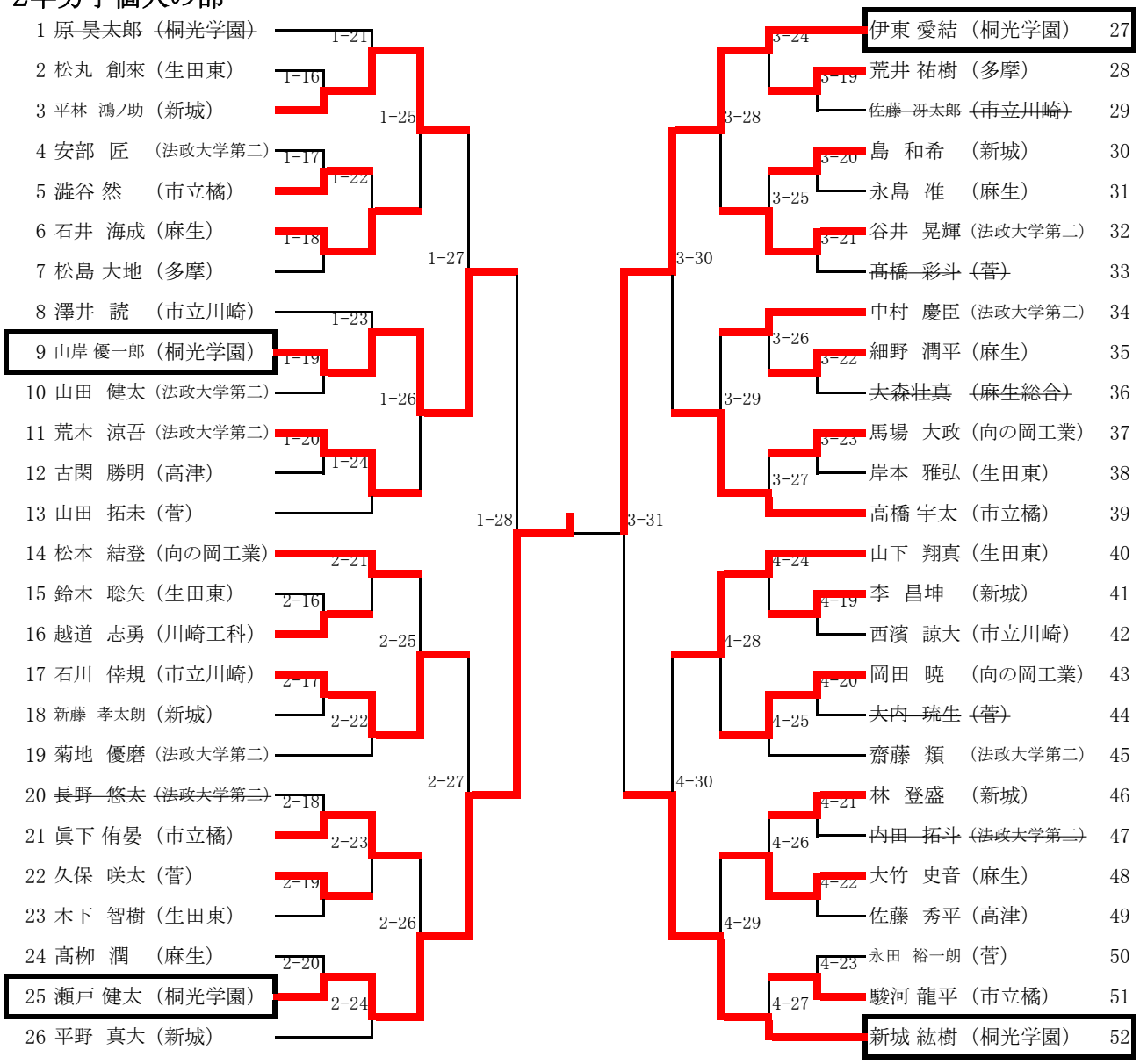

PM　第Ⅲ部

1～3年男子個人の部決勝

PM　第Ⅳ部
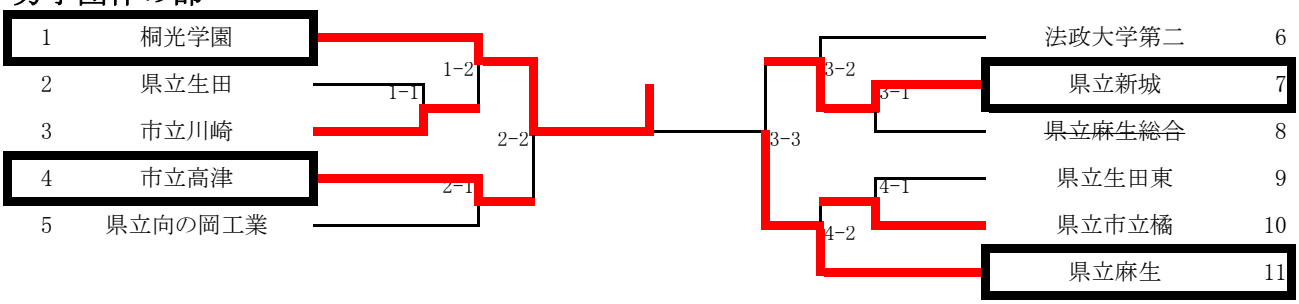
男子団体の部